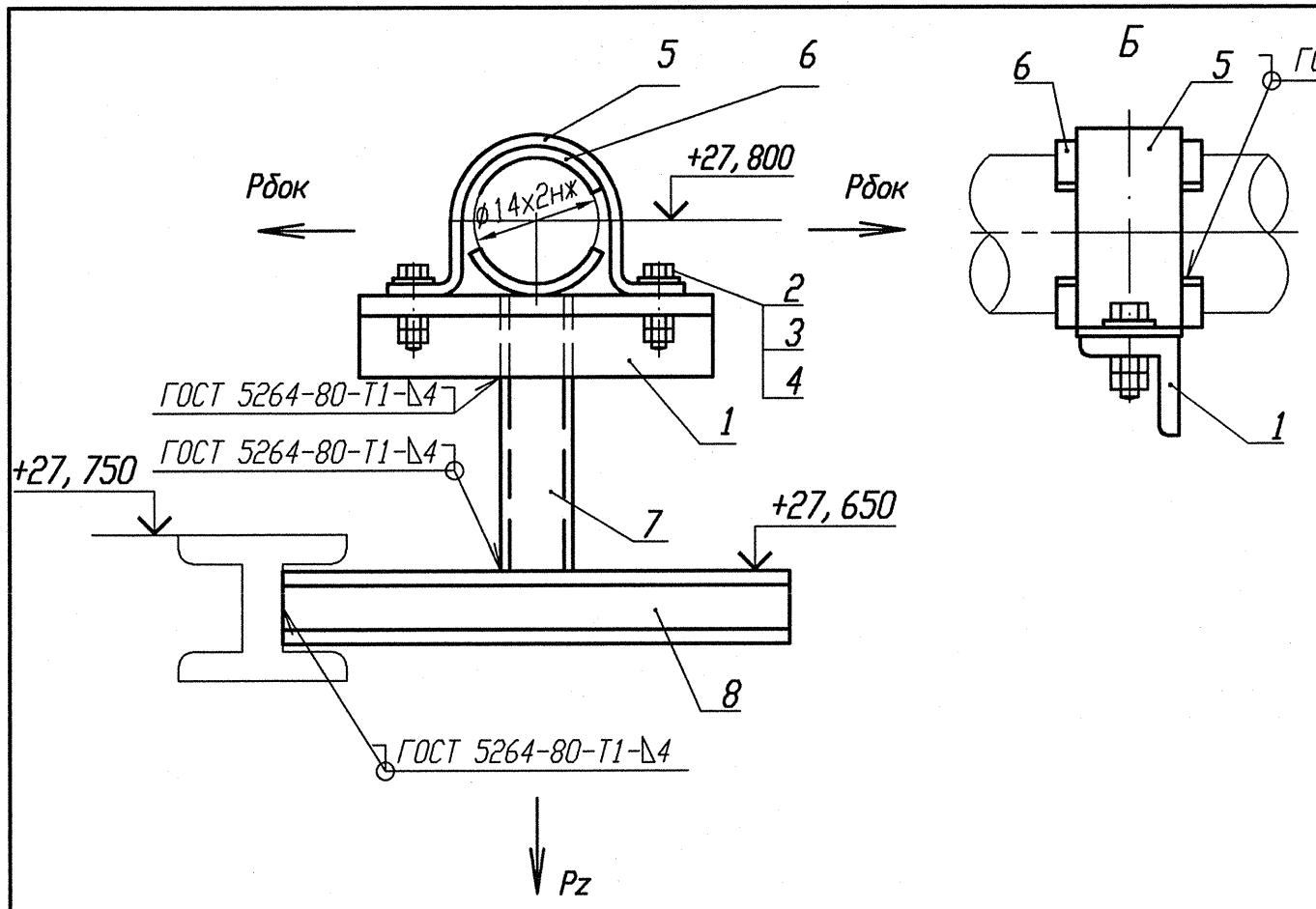





Деталь поз. 5 (Lp=100)

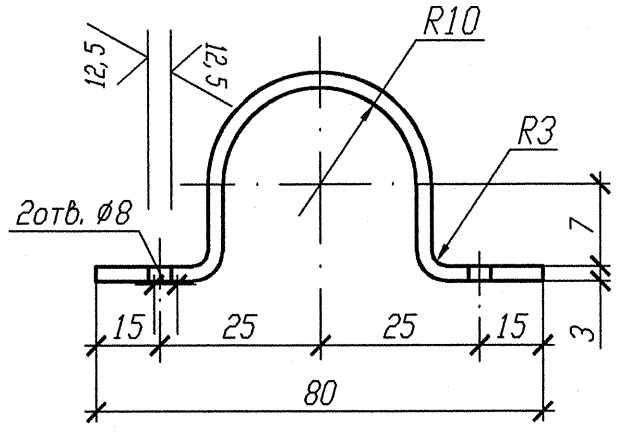


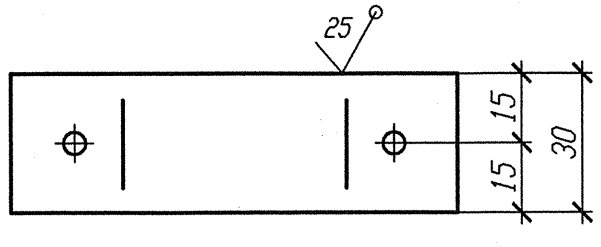


Деталь поз. 6




| Номер опоры | 3TV10Y415 | 3TV10Y435 |
|---|---|---|
| Нагрузка на опору Pz(кН) | 0, 166 | 0, 138 |
| Нагрузка на опору Рбок(кН) | 0, 053 | 0, 014 |
| Отметка опоры | +27, 755 | +27, 803 |

1 Привязку опоры смотри изометрический чертеж 3TV11Z39.

2 Сварку производить по ГОСТ 5264-80.

3 Отметка трубопровода подлежит уточнению в соответствии с уклоном трубопровода.

4 Максимальная нагрузка на опору Р дана с учетом сейсмического воздействия.

5 Спецификация составлена на одну опору.

6 Изготовить два комплекта.

Спецификация деталей

| Поз. | Обозначение | Наименование | Кол. | Материал | Масса, кг ед. | Масса, кг общ. | Примечание |
|---|---|---|---|---|---|---|---|
| 1 | ГОСТ 8509-93 | Уголок В- 35х35х4 l=150 | 1 | Ст 3 пс 2-сб ГОСТ 535-2005 | 0, 315 | 0, 315 | |
| 2 | ГОСТ 7798-70 | Болт М6-6gх30. 56. 35 | 2 | 35 ГОСТ 1050-88 | 0, 009 | 0, 018 | |
| 3 | ГОСТ 11371-78 | Шайба А. 6х2. 02. Ст3пс | 2 | ОК360В-2-IV-Ст3пс ГОСТ 16523-97 | 0, 0014 | 0, 0028 | |
| 4 | ГОСТ 5915-70 | Гайка М6-6Н. 8. 35 | 4 | 35 ГОСТ 1050-88 | 0, 0026 | 0, 0104 | |
| 5 | БК-1998784 | Полухомут Б-ПН-3х100х30 | 1 | Б-ПН-3 ГОСТ 19903-74 Лист ОК360В-4-IV-Ст3сп-сб ГОСТ 16523-97 | 0, 08 | 0, 08 | |
| 6 | БК-1998785 | Прокладка Б-ПН-3х22х50 | 2 | 12Х18Н10Т-М4г ГОСТ 5582-75 | 0, 03 | 0, 06 | |
| 7 | ГОСТ 8240-97 | Швеллер 10У l=140 | 1 | Ст 3 пс 2-сб ГОСТ 535-2005 | 1, 2026 | 1, 2026 | |
| 8 | ГОСТ 8240-97 | Швеллер 10У l=560 | 1 | Ст 3 пс 2-сб ГОСТ 535-2005 | 4, 8104 | 4, 8104 | |
| | | | | | | | |
| | ГОСТ 2246-70 | Проволока | | СВ-04Х19Н11М3 | | - | |
| | ГОСТ 9467-75 | Электроды | | УОНИИ 13/45 | | - | |
| | | | | Итого: | | 6, 499 | |

АРХИВНЫЙ ЭКЗЕМПЛЯР

Инв. N подл. R3. 03732. 1. 0. 13

Лист 220

| Изм. | Кол. уч. | Лист | Nдок. | Подпись | Дата |
|---|---|---|---|---|---|
| Инж. 2к. | | Сидоренко | | | 12.02 |
| Пров. инж. 1к. | | Швабинский | | | 12.02 |
| Пров. вед. инж. | | Махотина | | | 12.02 |
| Н. контр. | | Краснояров | | | 13.02 |

R3. TV10. 3095. 013. 03. 00. 138

Ростовская АЭС Блок 3

| Реакторное отделение Герметичная часть Трубопроводы отбора проб Рр больше 2. 2 МПа | Стадия | Лист | Листов |
|---|---|---|---|
| | Р | | 1 |
| Опора скользящая направляющая 3TV10Y415, 3TV10Y435 | ОАО "НИАЭП" 2013 | | |

| Взам. инв. N | |
|---|---|
| Подп. и дата | 13.02.13 |
| Инв. N подл. | R3. 03732. 1. 0. 13 |